第20回　流山市少年野球大会（日本ハム旗）

5月6日・12日・13日・19日・26日(予備日)

決勝戦平成30年　月　　日：【　　】

	1	2	3	4	5	6	7	計

NO		チ　ー　ム　名
1		長崎FLB
2		江戸川台フェニックス
3		流山ホークス
4	選手宣誓	八木南クラブ
5		東深井ボーイズ
6		カージナルス
7		加岸ベアーズ
8		初石クーガーズ
9		小田急ライオンズ
10		ありんこアントス
11		鰭ヶ崎ジュニアフィンズ
12		流山シャークス
13		向小金ファイターズ
14		前ヶ崎クラブ
15		流山マリーンズ
16		南流ファイターズ

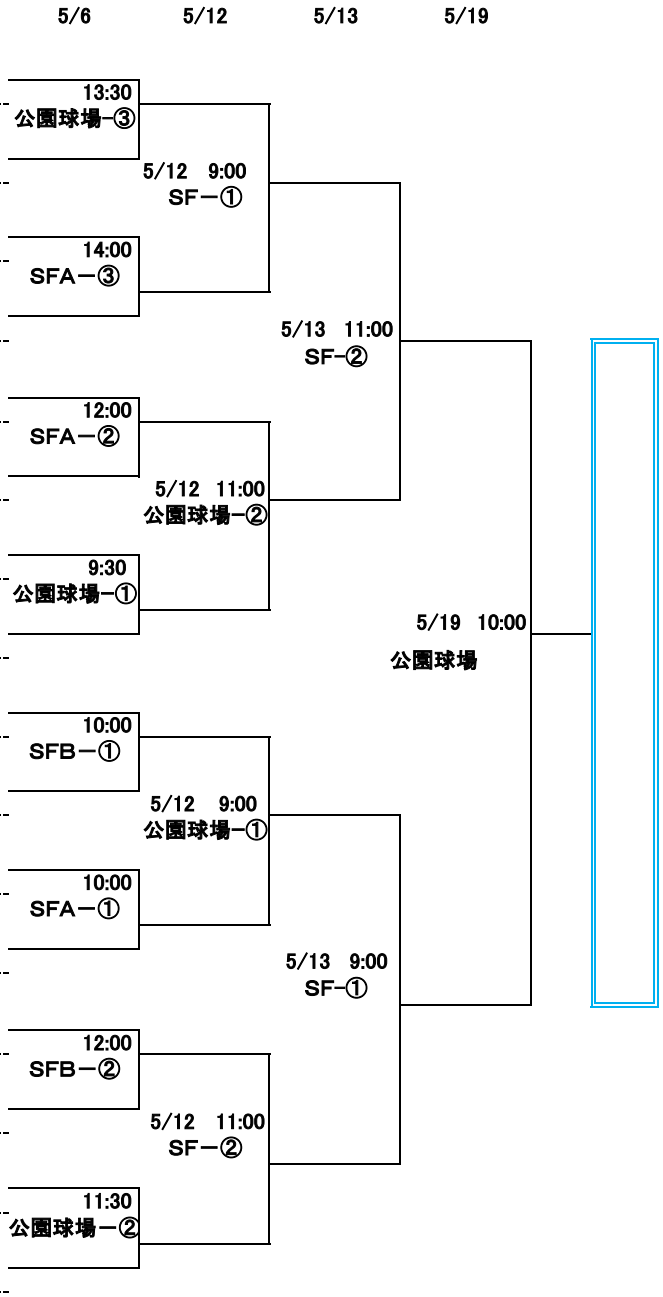

開会式　　5月6日　チーム集合は8時集合

公園球場　　8時30分開会式開始

連盟及びチーム推薦審判員は7時集合です